HPC6, HPC8

4 x

3 x

3 x

1 x

16 x M6 x 16

16 x M6

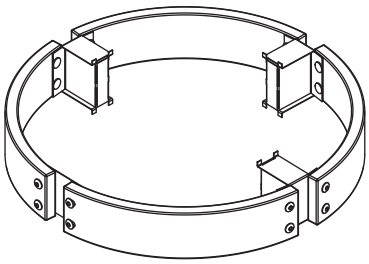

HPC6 515 mm
HPC8 610 mm

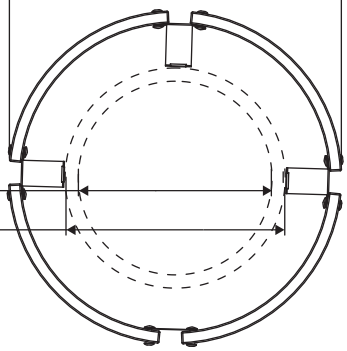

HPC6
Ø 355 mm Cilindro 100E/135E

HPC8
Ø 450 mm Cilindro 165E/200E

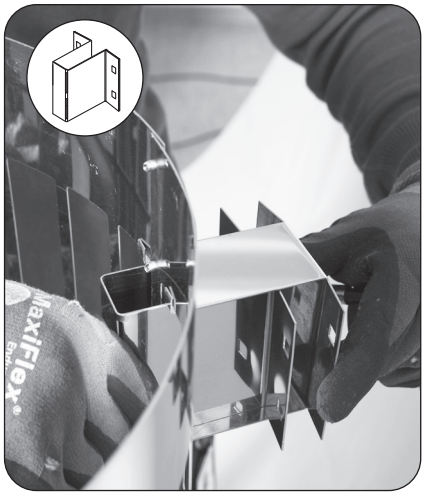

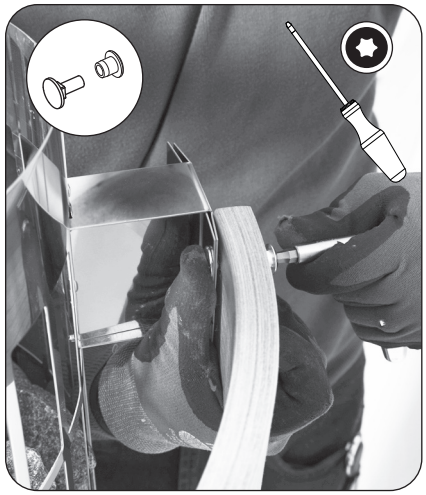

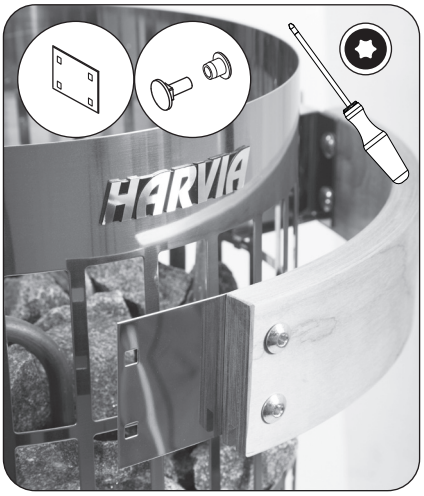

Адрес:
ООО «Харвия Рус»
191015, Россия, город
Санкт-Петербург,
улица Шпалерная, дом 54, литера В,
ОГРН 1157847200818
телефон: +78123258294
E-mail: spb@accountor.ru

PL12
40951 Muurame
Finland
www.harvia.fi

17022017/ZSC-328